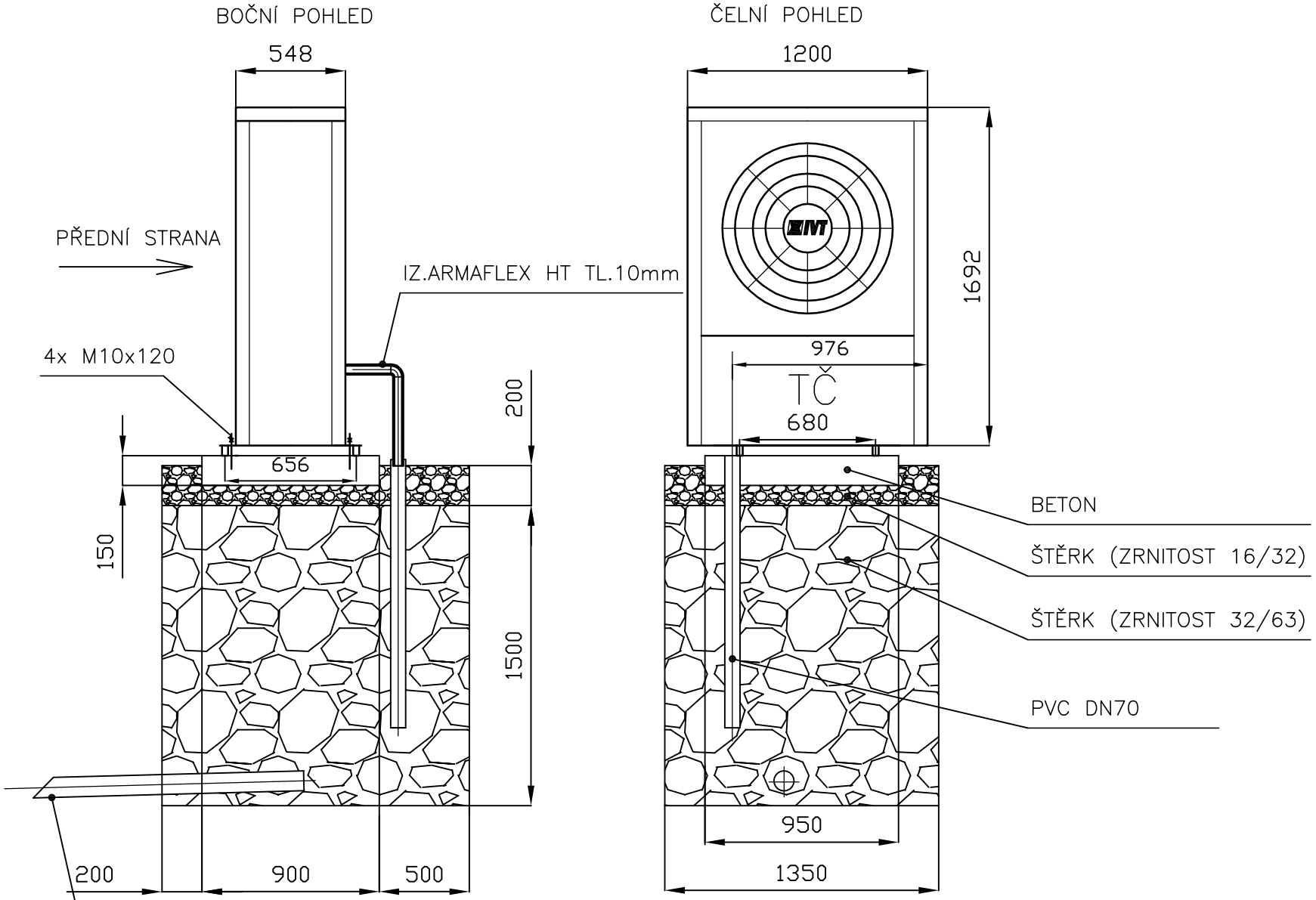

V PŘÍPADĚ NEPROPUSTNÉHO PODLOŽÍ INSTALOVAT DRENÁŽNÍ TRUBKU DN100,L=10m

OBALIT GEOTEXTÍLIÍ A OBSYPAT ŠTĚRKEM (ZRNITOST 16/32)

DO KONDENZÁTNÍ TRUBKY INSTALOVAT EL.TOPNÝ KABEL (Lmin=3m),
INSTALOVAT AŽ DO HLOUBKY 1 m POD ZEM (NAPOJIT NA SVORKY TČ)

DETAIL ULOŽENÍ AIR X130–170, KONDENZÁT DO ZEMĚ

VÝKRES 752