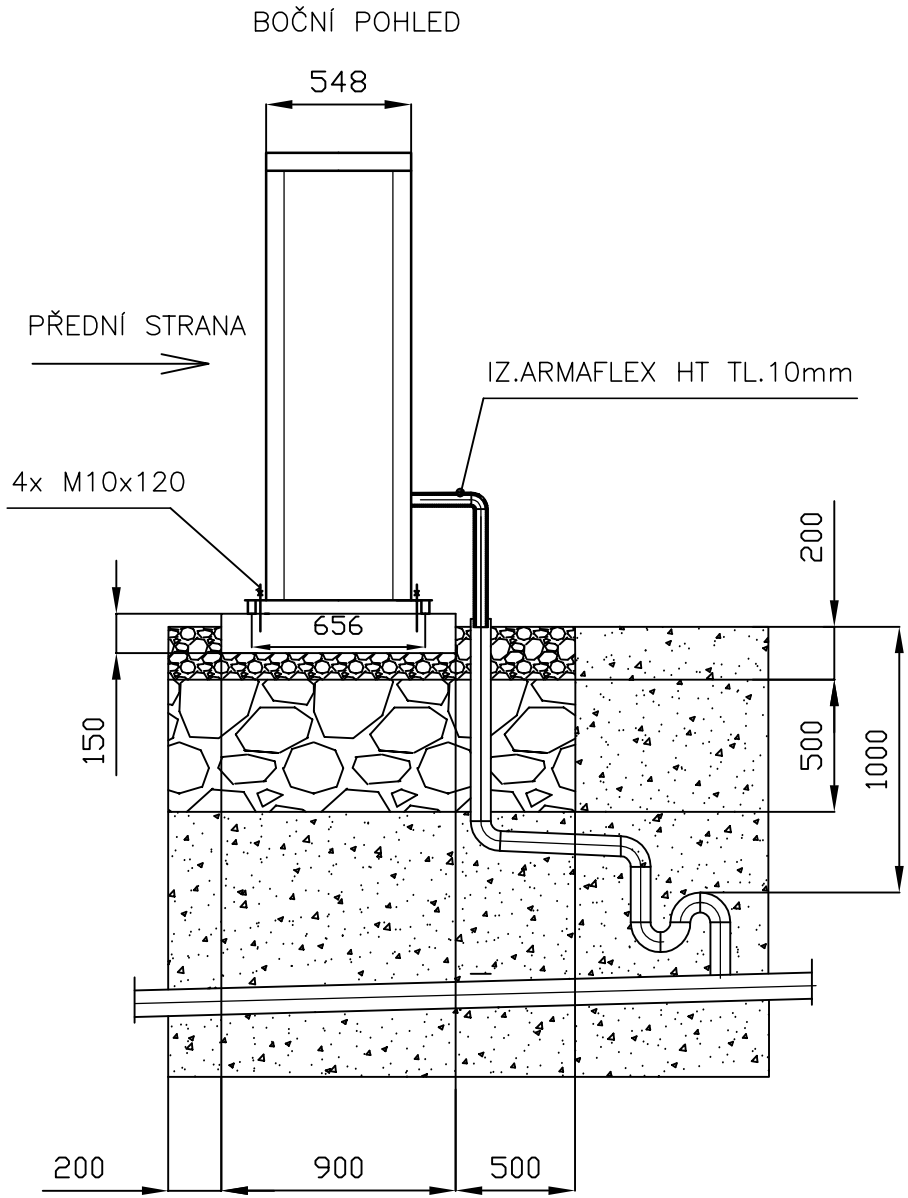

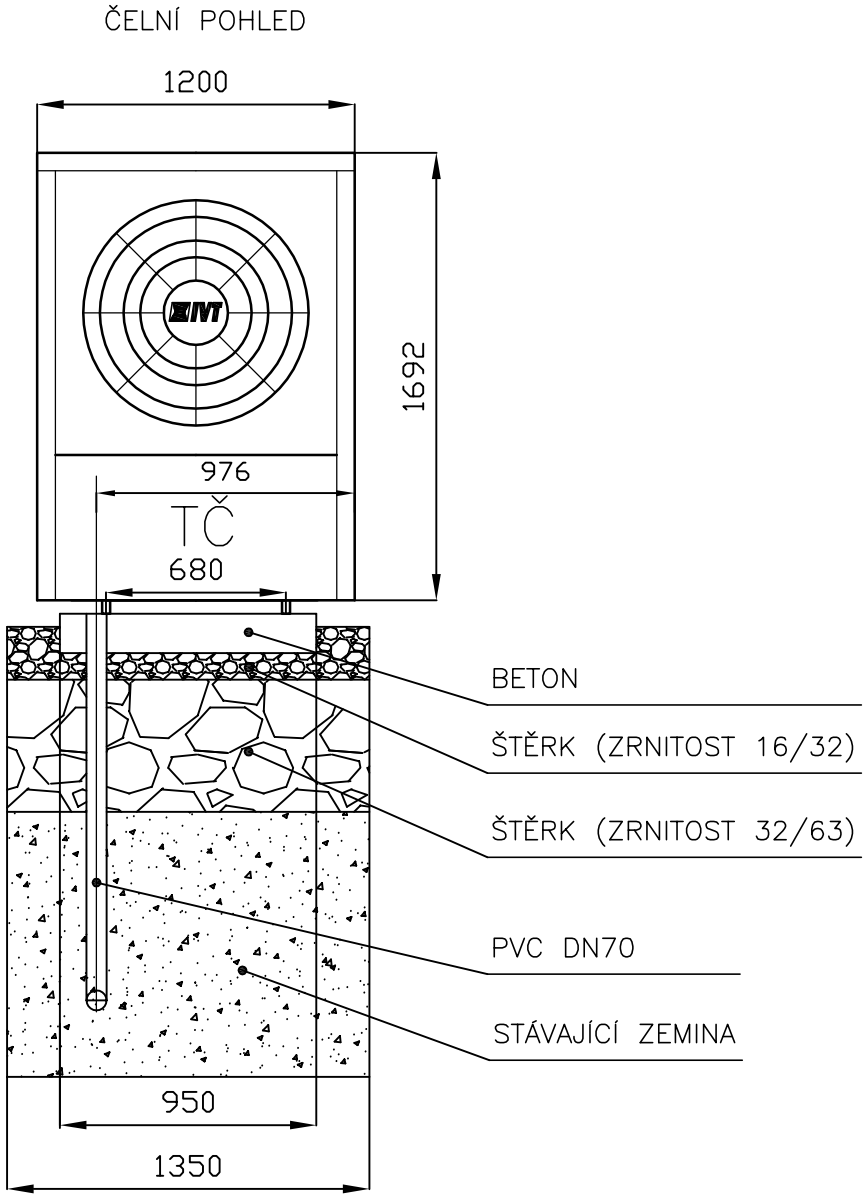

DO KONDENZÁTNÍ TRUBKY INSTALOVAT EL.TOPNÝ KABEL (Lmin=3m),
INSTALOVAT AŽ DO HLOUBKY 1 m POD ZEM (NAPOJIT NA SVORKY TČ)

DETAIL ULOŽENÍ AIR X130–170, KONDENZÁT DO KANALIZACE	VÝKRES 754